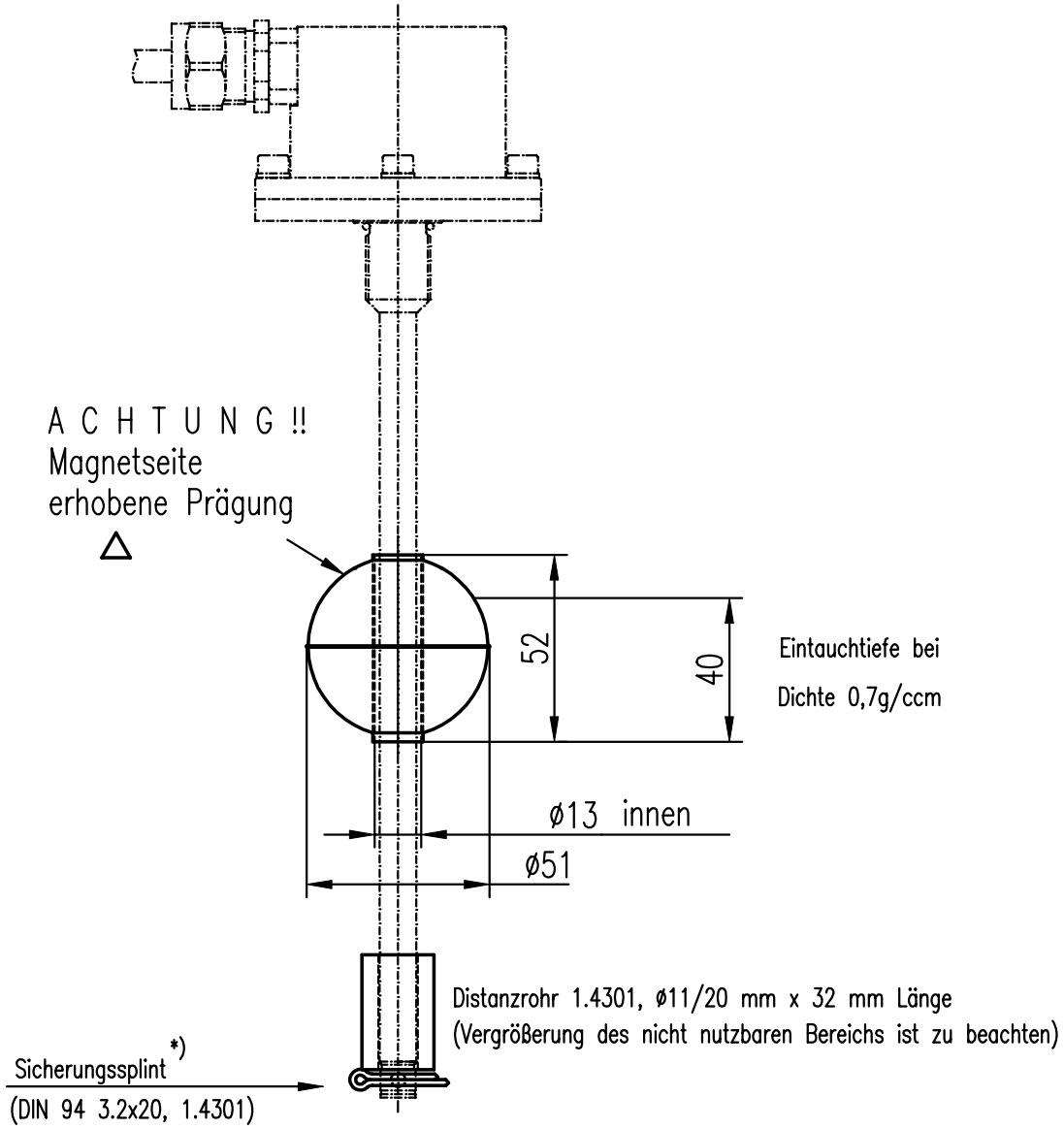

Kenndaten

Werkstoff	Edelstahl 1.4404
Betriebstemperatur	-20°C...+120°C (nur Schwimmer)
Druck (stat.)	max. 40 bar
Schwimmer WIG - geschweißt	
Abmesssungen	siehe oben
Masse	ca. 34g
Einbaulage	erhobene Prägung nach oben
min. Flüssigkeitsdichte	0.7g/ccm
zulässige Verwendung nur mit	BTL5-xxx-Mxxx-x-DEXx-xxx

*)
Bei Montage oder Demontage des Splints darf die Schweißnaht am Ende des Schutzrohrs nicht mechanisch belastet werden. Den Splint durch die Bohrung führen und mit einer Zange an der Öse halten. Mit einer zweiten Zange nacheinander die geraden Enden des Splints um das Rohr biegen. Achtung: Splint nur einmal verwendbar !!

Werte wenn nicht anders angegeben unter Nennbedingungen

Balluff GmbH, Postfach 1160, 73761 Neuhausen, Deutschland
Tel.: 07158/173-0, Fax: 07158/5010

BTL2-S-5113-4K-Ex
PTB 02 ATEX 1097 X

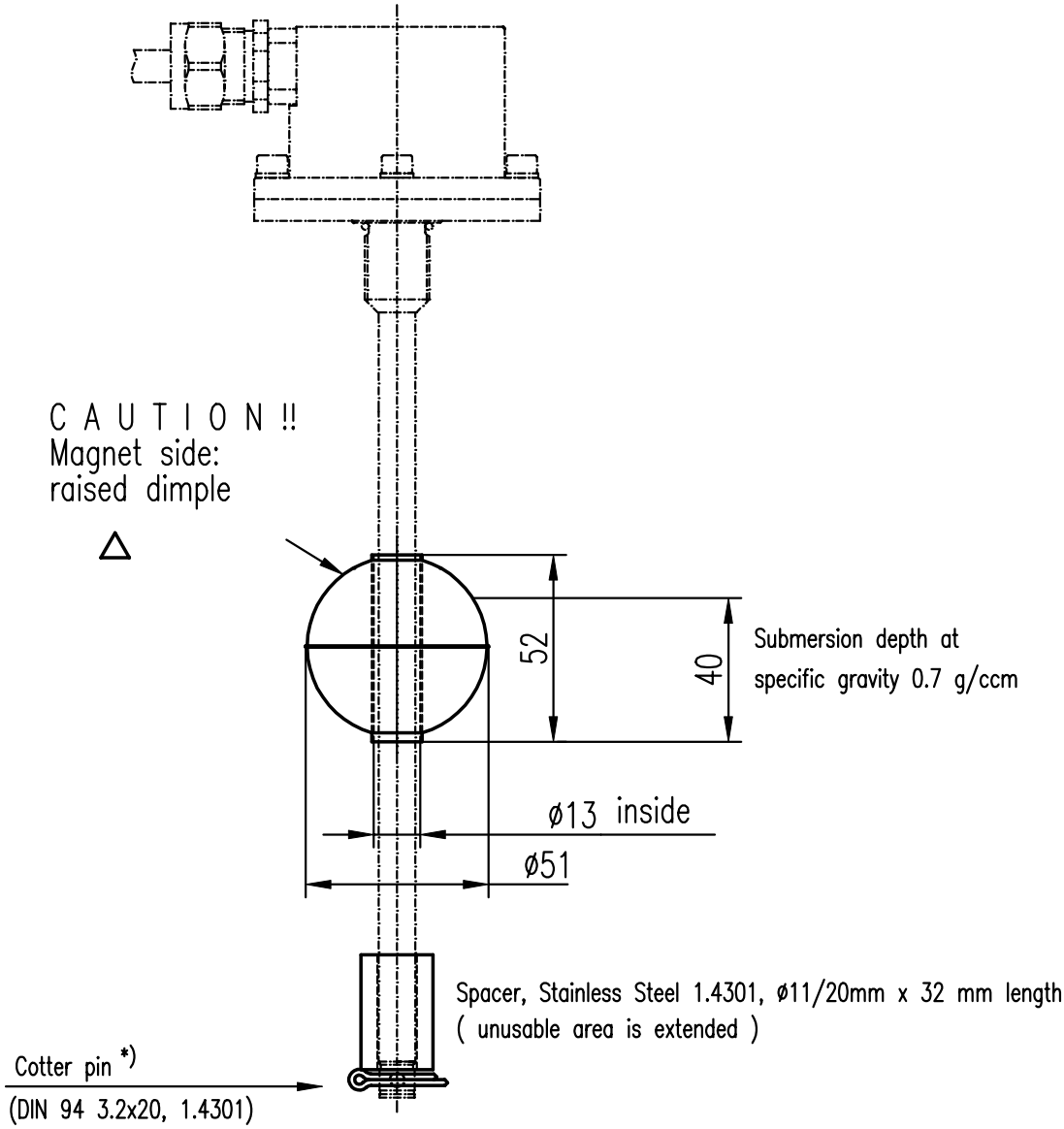

Technical Data

Material	Stainless Steel 1.4404
Operating temperature	-20°C...+120°C (only float)
Pressure (static)	max. 40 bar
Float TIG- welded	
Dimensions	see above
Weight	ca. 34g
Orientation	Dimple towards top
Min. specific gravity	0.7g/ccm
to be only used with	BTL5-xxx-Mxxx-x-DEXx-xxx

*)
When assembling or disassembling the cotter pin, there is no load permitted on the weld bead at the end of the pressure tube. Feed the cotter pin through the hole and use pliers to hold at the eye. Use a second pliers to bend the ends of the pin around the tube.
Caution: Cotter pin may be used only once !!

Technical data according to normal conditions

Balluff GmbH, P.O.-Box 1160, 73761 Neuhausen, Germany
Phone: ++49 7158 1730, Fax: ++49 7158 5010