BALLUFF 8020072

Optoelektronische Sensoren

Nr. 913762_00 Ausgabe / Edition DE / EN / E14
Änderungen vorbehalten / subject to modification

microSPOT®

MICROmote®

Miniatur-Optosensoren für separaten Verstärker

www.balluff.com

Ausführungen

BOH TK-R018-001-..

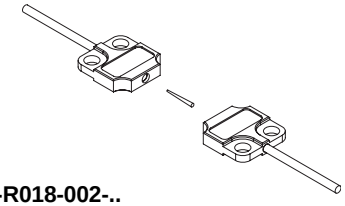

BOH TK-R018-002-..

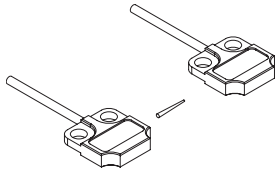

Bestellbezeichnungen:

Bsp.: **BOH TK-R018-001-01-S49F**

- Kabellänge (m)
- M8-Steckverbinder, 3-polig

Abmessung

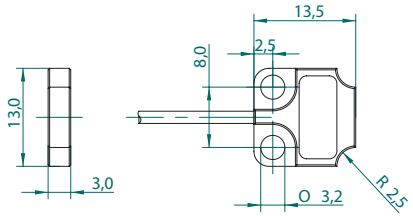

M1:1

Installationshinweis

Mit Hilfe der microSPOT-Technologie erzeugt das eingebaute Sender-Element einen besonders kleinen und gleichmäßigen Lichtpunkt. Bitte achten Sie deshalb bei Montage des Sensors auf eine möglichst gute Ausrichtung des Lichtstrahls auf den Empfänger, um die besten Ergebnisse für Reichweite und Auflösung zu erhalten.

Befestigung

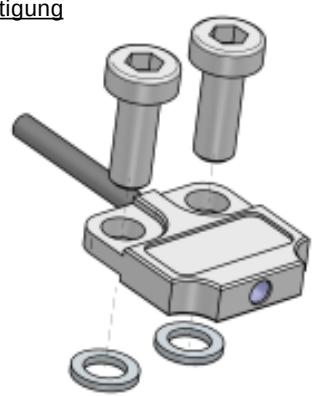

1. Sensor ist beidseitig montierbar
2. Beiliegende Unterlegscheiben können optional verwendet werden
3. Maximales Anzugsdrehmoment der Befestigungsschrauben
   ohne Unterlegscheiben: 50cNm
   mit Unterlegscheiben: 75cNm

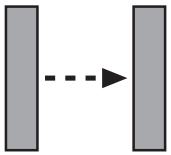

EINWEG-LICHTSCHRANKEN

Bitte beachten Sie, dass Sie zum Betrieb einen separaten Schaltverstärker benötigen.

Vorsicht!

Verwenden Sie den Sensor nicht im Bereich der Personensicherheit!

Technische Daten

Lichtart	Rot 645nm
Anschlussart	PUR-Kabel mit Steckverbinder
Einsatztemperatur	-10°C bis +55°C
Schutzart	IP67
Nenn-Reichweite	500mm
kleinstes Objekt*	Ø 0,2mm
Abmessungen	13,5mm x 13mm x 3mm
Gehäusematerial	Aluminium, eloxiert

*Kupferdraht bei optimaler Erkennungsentfernung und Empfindlichkeitseinstellung am Verstärker

Diagramme

(Alle Werte ermittelt mit Verstärker BAE SA-OH auf Nennreichweite. Alle Graphen geben typische Messwerte wieder.)

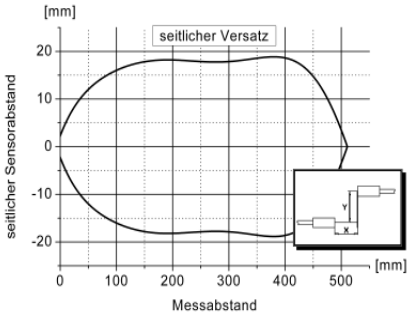

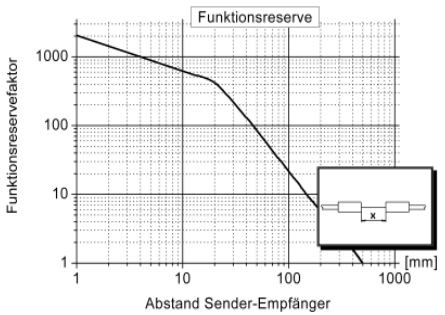

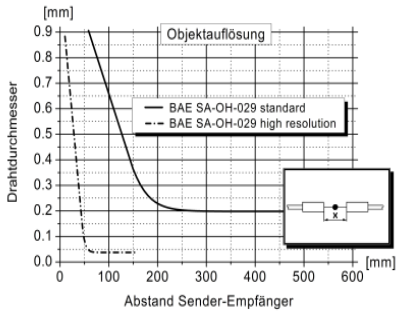

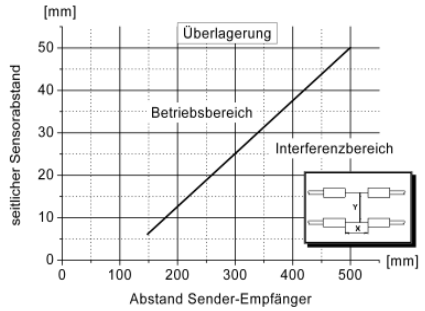

BALLUFF

Photoelectric Sensors

Nr. 913762_00 Ausgabe / Edition DE / EN / E14
Änderungen vorbehalten / subject to modification

microSPOT®

MICROmote®

Miniature optosensors for separate amplifier

www.balluff.com

Construction

BOH TK-R018-001-..

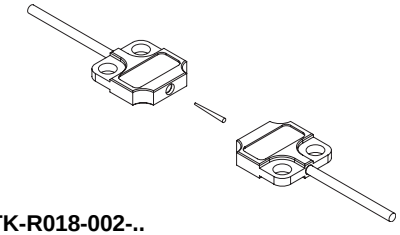

BOH TK-R018-002-..

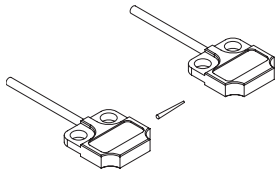

Order examples:

eg.: **BOH TK-R018-001-01-S49F**

cable length (m)
M8-connector, 3pin

Dimension

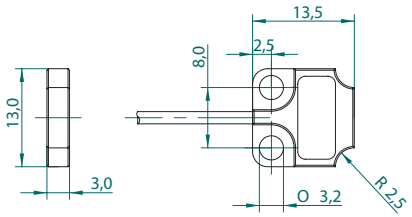

M1:1

Installation advice

Due to microSPOT technology this sensor generates an extraordinary small and homogeneous light spot. Please ensure exact emitter - receiver alignment upon installation to achieve the best results for sensing distance and resolution.

Installation

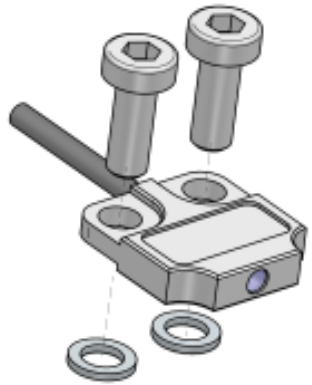

1. Sensor mountable both sides
2. Enclosed washers may be used optionally
3. Max. torque of fixing screws
   without washers: 50cNm
   with washers: 75cNm

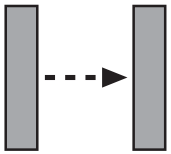

THROUGH BEAM SENSOR

Please remember, for correct operation, a separate amplifier is required.

Caution!

Do not use amplifier and sensor for personnel safety applications!

Technical Data

light type	red 645nm
connection type	PUR-cable with connector
temperature range	-10°C to +55°C
protection class	IP67
nominal sensing range	500mm
smallest object*	Ø 0,2mm
dimension	13,5mm x 13mm x 3mm
housing material	aluminium, anodized

*copper wire, obtained with optimal distance and sensitivity setting on the amplifier

Graphs (Obtained with amplifier BAE SA-OH on max. sensitivity adjustment)

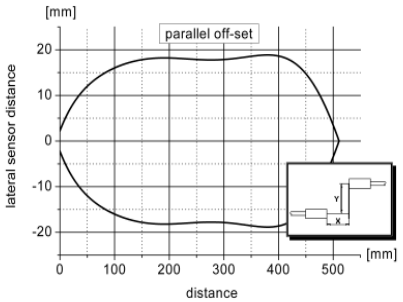

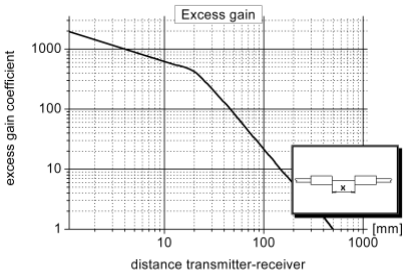

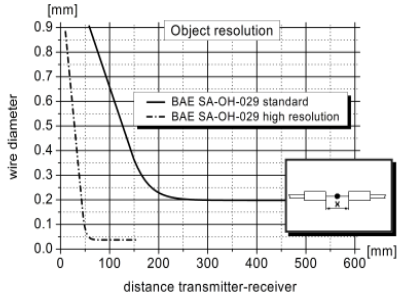

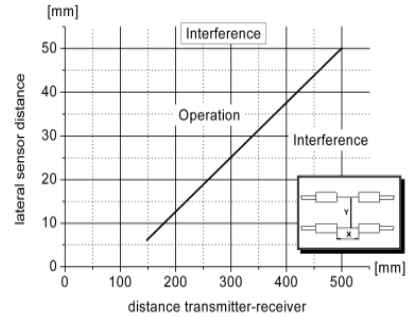

(p.n.: all graphs showing typical data!)