BALLUFF 8020193

Optoelektronische Sensoren

Nr. 914449_00 Ausgabe / Edition DE / EN / E14
Änderungen vorbehalten / subject to modification

MICROmote®

Miniatur-Optosensoren für separaten Verstärker

www.balluff.com

Ausführungen

BOH TJ-T..-001-..

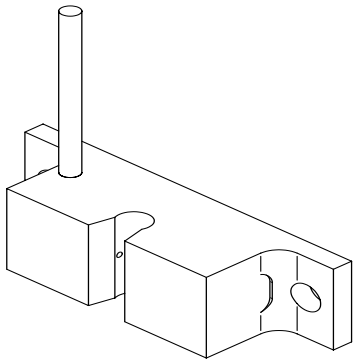

Bestellbezeichnungen:

Bsp.: **BOH TJ-T32-001-01-S49F**

- Schlauchdurchmesser
- Kabellänge (m)
- M8-Steckverbinder, 3-polig

Abmessungen

BOH TJ-T..-001-..

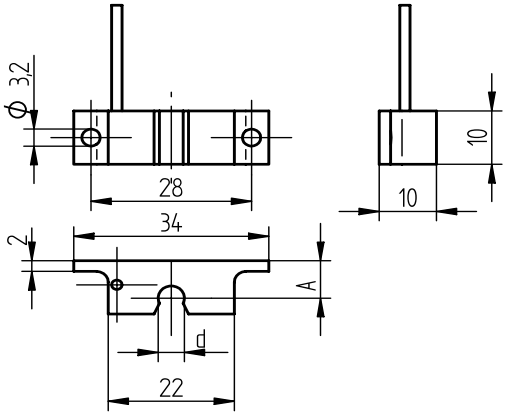

	BOH TJ-T32-001	BOH TJ-T48-001	BOH TJ-T64-001
d:	3,2mm (1/8“)	4,8mm (3/16“)	6,4mm (1/4“)
A:	7mm	7mm	8mm

Belegung

M8 Steckverbinder, 3-polig

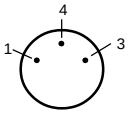

1 (rot) LED +
3 (weiß/schwarz) LED - / FT -
4 (grün) FT+

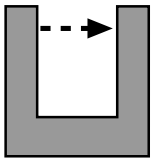

PRÄZISIONS-SCHLAUCHSENSOR

Bitte beachten Sie, dass Sie zum Betrieb einen separaten Schaltverstärker benötigen.

Vorsicht!

Verwenden Sie den Sensor nicht im Bereich der Personensicherheit!

Technische Daten

Lichtart	Infrarot 1480nm
Anschlussart	PUR-Kabel mit Steckverbinder
Einsatztemperatur	-10°C bis +55°C
Schutzart	IP54
Abmessungen	34mm x 10mm x 10mm
Gehäusematerial	Aluminium, eloxiert

Wirkungsweise

Durch die eingebaute Mikrooptik werden die Luft-Flüssigkeitsübergänge mit großer Genauigkeit erfasst. Wegen der hohen Reprozierbarkeit des Signalsprungs können die Schlauchsensoren **BOH TJ** sehr gut zur exakten Volumenbestimmung eingesetzt werden. Zusammen mit den mikroprozessorgesteuerten Verstärker der Baureihe **Premium BAE SA-OH** mit digitaler Signalanzeige und Schalt- oder Analogausgang stellen sie ein komplettes Messsystem mit viefältigen Einsatzmöglichkeiten in der Labor-, Analyse- und Medizintechnik dar.

Die optischen Eigenschaften des Schlauchs und seine Wandstärke können die Höhe der entstehenden Signalhübe beeinflussen.

BALLUFF

Photoelectric Sensors

Nr. 914449_00 Ausgabe / Edition DE / EN / E14
Änderungen vorbehalten / subject to modification

MICROmote®

Miniature optosensors for separate amplifier

www.balluff.com

Construction

BOH TJ-T..-001-..

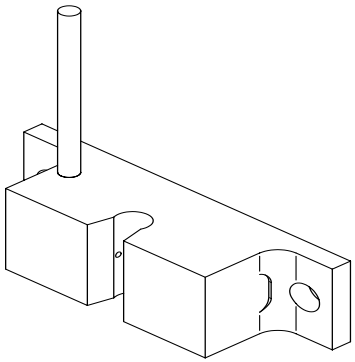

Order example:

E.g.: **BOH TJ-T32-001-01-S49F**

Tube diameter
Cable length (m)
M8 connector, 3pole

Dimension

BOH TJ-T..-001-..

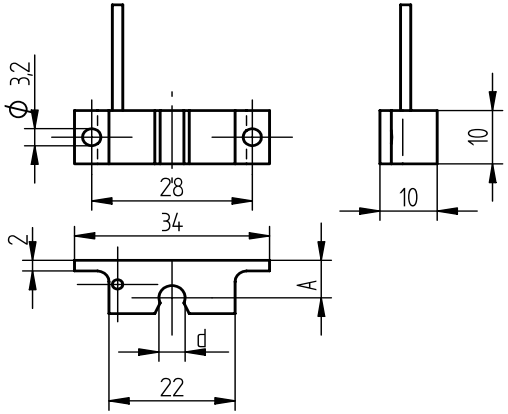

Wiring

M8 connector, 3pole

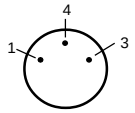

1 (red) LED +
3 (white/black) LED - / FT -
4 (green) FT+

	BOH TJ-T32-001	BOH TJ-T48-001	BOH TJ-T64-001
d:	3,2mm (1/8“)	4,8mm (3/16“)	6,4mm (1/4“)
A:	7mm	7mm	8mm

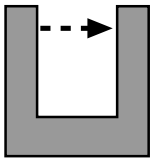

PRECISION TUBE SENSOR

Please remember, for correct operation, a separate amplifier is required.

Caution!

Do not use amplifier and sensor for personnel safety applications!

Technical Data

light type	infrared 1480nm
connection type	PUR cable with connector
temperature range	-10°C to +55°C
protection class	IP54
dimension	34mm x 10mm x 10mm
housing material	aluminium, anodized

Mode of operation

Precision tube sensors type **BOH TJ** utilize primarily the damping effect for light beams in the liquid column inside of the tube. They operate with a specific wavelength at which water absorbs the penetrating light. They therefore work best with water and hydrous transparent liquids.

The integrated microoptics allow a very accurate detection of the air-liquid boundary surface. Due to the high repeatability of the signal the **BOH TJ** tube sensors are the perfect device for exact volume determination in tubes and pipes. Together with the microprocessor controlled MICROmote® amplifiers type **Premium BAE SA-OH** with digital display and switching or analog output they represent a complete measurement system with various options of usage in laboratory or medical technology.

The optical properties of the tube and its wall thickness can influence the range of the emerging signal strengths.