BALLUFF

sensors worldwide

BAM AD-TL-012-B/K-4

Micropulse Accessories

deutsch

english

français

italiano

español

中文

BAM AD-TL-012-B/K-4
Micropulse Zubehör

Einbau

Hinweis
- Mit dem Adapter können Wegaufnehmer, die ein M18-Gewinde besitzen, in Ø18h6-Bohrungen eingebaut werden.
- Adapter ist für den Einsatz mit BTL7-...TK... konzipiert. Bei allen anderen montierten Wegaufnehmern verkürzt sich der nutzbare Messbereich.

Um eine sichere Befestigung zu erreichen, ist der Adapter an allen 6 Befestigungsbohrungen mit den beiliegenden Zylinderschrauben (ISO 4762, M6×16 - A4-80) anzuschrauben.

Alle Schrauben müssen mit 9 Nm festgedreht werden.

Wegaufnehmer mit dem Befestigungsgewinde in das Einschraubloch des Adapters eindrehen (Drehmoment max. 50 Nm).

Druckfestigkeit mit Adapter (bei Einbau in Hydraulikzylinder): ≤ 250 bar

Passbohrung: Die Anlagefläche des BTL-Gehäuses muss vollständig an der Aufnahmefläche des Adapters anliegen. Der passende O-Ring muss die Bohrung perfekt abdichten, d. h. die Ansenkung für den O-Ring muss entsprechend gefertigt werden.

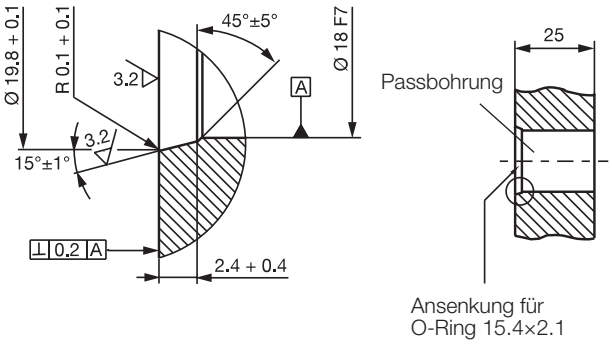

Lieferumfang

- Adapter
- O-Ring
- 6 Befestigungsschrauben

Hinweis
Alle weiteren Spezifikationen und Informationen entnehmen Sie bitte der Standardanleitung des Wegaufnehmers.

Maße

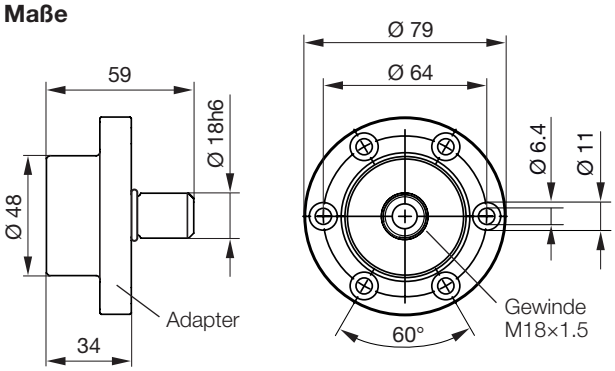

Montagebeispiel:

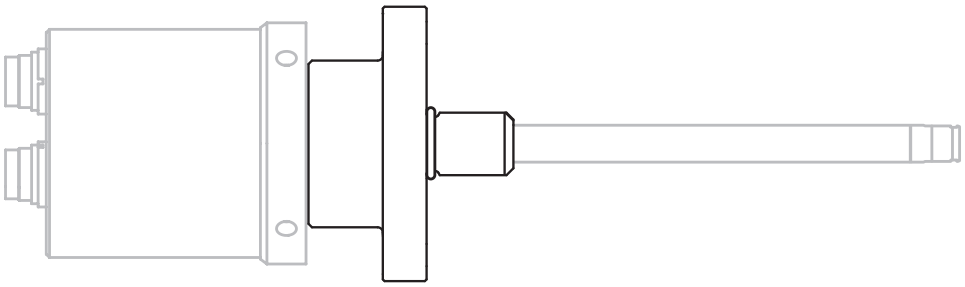

Nr. 887959 D · Ausgabe 1202; Änderungen vorbehalten.

BAM AD-TL-012-B/K-4
Micropulse Accessories

Installation

Notice
- With this adapter, transducers with an M18 thread can be installed in holes with Ø18h6.
- Adapter has been designed for use with BTL7-...TK.... The usable measurement range is reduced if any other transducer is installed.

For secure fastening, tighten the adapter with the enclosed cylinder screws (ISO 4762, M6×16 - A4-80) at all 6 mounting holes.

All screws must be tightened with 9 Nm.

Screw the transducer with mounting thread into the mounting hole of the adapter (max. torque 50 Nm).

Pressure rating with adapter (when installed in hydraulic cylinders): ≤ 250 bar

Fitting bore: The mounting surface of the BTL housing must make full contact with the supporting surface of the adapter. A suitable O-ring must completely seal the bore, i.e. the countersink for the O-ring must be produced accordingly.

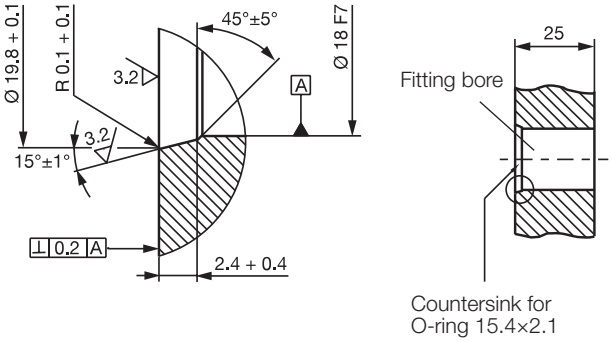

Scope of delivery

- Adapter
- O-ring
- 6 mounting screws

Notice
All other specifications and information can be found in the standard user's guide for the transducer.

Dimensions

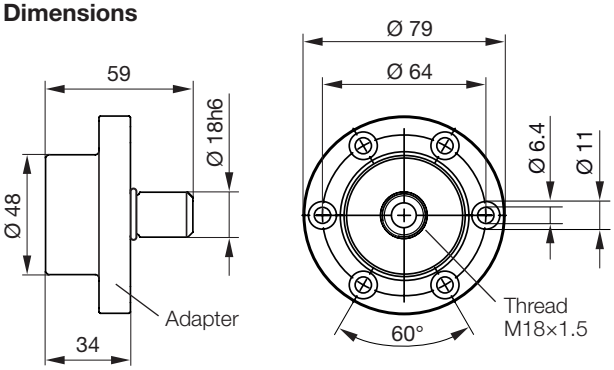

Assembly example:

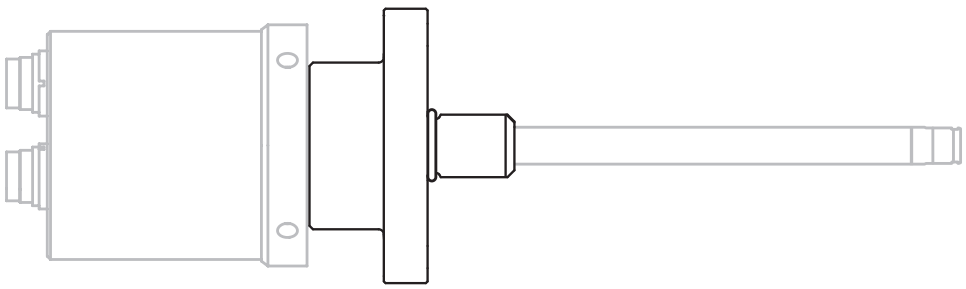

No. 887959 E · Edition 1202; Subject to modification.

Montage

Conseils

- L'adaptateur permet de monter les capteurs de déplacement dotés d'un filetage M18 sur les perçages Ø18h6.
- L'adaptateur est conçu de manière à pouvoir être utilisé avec le BTL7-...TK.... Pour tous les autres capteurs de déplacement installés, la plage de mesure utilisable diminue.

Afin de garantir une fixation sûre, l'adaptateur doit être vissé aux 6 perçages de fixation à l'aide des vis cylindriques jointes (ISO 4762, M6 × 16 - A4-80).

Toutes les vis doivent être serrées avec un couple de 9 Nm.

Visser le capteur de déplacement avec le filetage de fixation dans le trou de vissage de l'adaptateur (couple de serrage 50 Nm max.).

Résistance à la pression avec adaptateur (en cas de montage dans un vérin hydraulique) : ≤ 250 bar

Perçage d'ajustage : la surface d'appui du boîtier BTL doit parfaitement couvrir la surface de réception de l'adaptateur. Le joint torique adéquat doit parfaitement étanchéifier le perçage, cela signifie que le lamage du joint torique doit être réalisé de manière conforme.

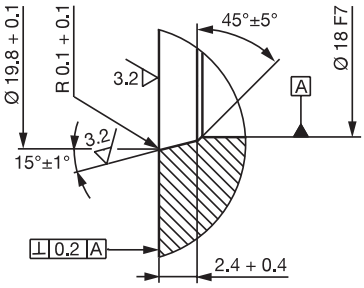

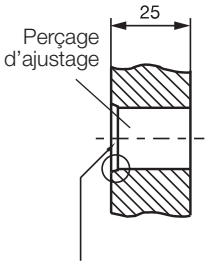

Lamage du joint torique 15.4 x 2.1

Conditionnement

- Adaptateur
- Joint torique
- 6 vis de fixation

Conseils
Pour plus de spécifications et d'informations, se reporter au manuel standard du capteur de déplacement.

Dimensions

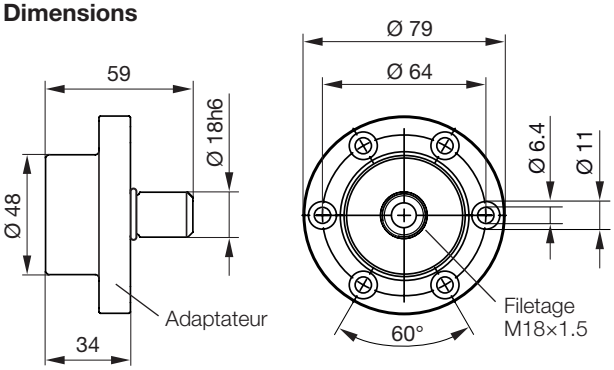

Exemple de montage:

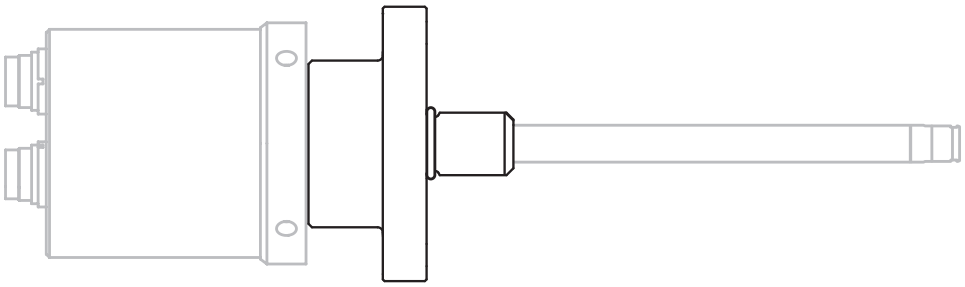

N° 887959 F · Edition 1202; Sous réserve de modifications.

BAM AD-TL-012-B/K-4
Accessori Micropulse

Montaggio

Avvertenza
- Con l'adattatore possono essere installati nei fori Ø18h6 trasduttori di posizione dotati di una filettatura M18.
- L'adattatore è concepito per l'impiego con BTL7-...TK.... Montando altri trasduttori di posizione si riduce il campo di misura utile.

Per un fissaggio sicuro avvitare l'adattatore in tutti i 6 fori di fissaggio con viti cilindriche a piacere (ISO 4762, M6×16 - A4-80).

Tutte le viti devono essere serrate con 9 Nm.

Avvitare il trasduttore di posizione con la filettatura di fissaggio nel foro di avvitamento dell'adattatore (coppia max. 50 Nm).

Resistenza alla pressione con adattatore (per il montaggio in cilindri idraulici): ≤ 250 bar

Foro di riferimento: la superficie di appoggio del corpo BTL deve poggiare completamente sulla superficie di alloggiamento dell'adattatore. L'O-ring idoneo deve sigillare perfettamente il foro, cioè la svasatura per l'O-ring deve essere eseguita adeguatamente.

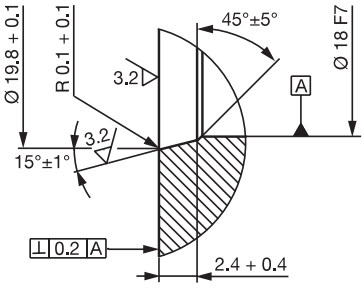

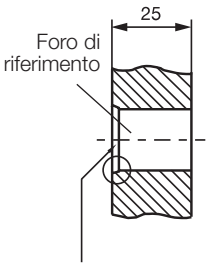

Svasatura per O-ring 15.4×2.1

Fornitura

- Adattatore
- O-ring
- 6 viti di fissaggio

Avvertenza
Per tutte le altre specifiche e informazioni consultare le istruzioni standard del trasduttore.

Dimensioni

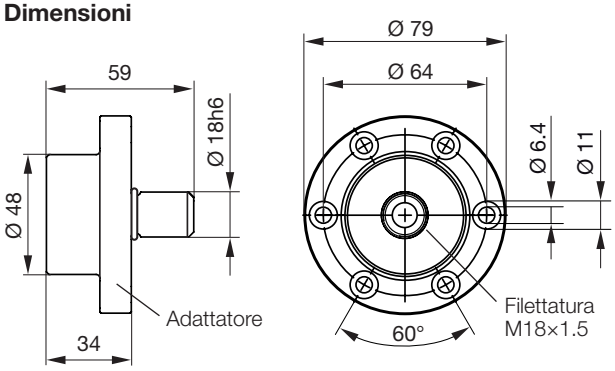

Esempio di montaggio:

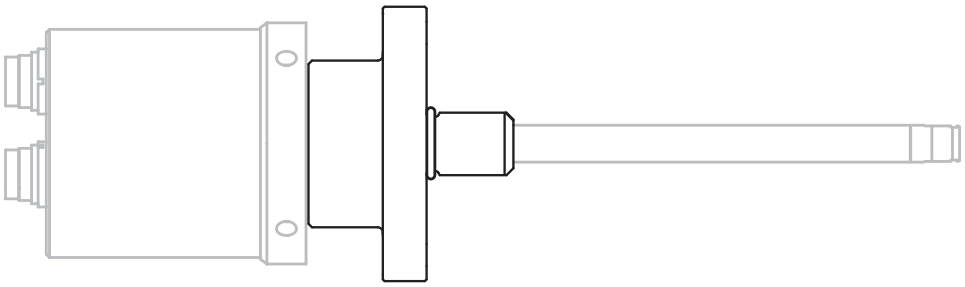

N. 887959 I · Edizione 1202; Con riserva di apportare modifiche.

Montaje

Indicación
- Con el adaptador se pueden montar en orificios Ø18h6 transductores de desplazamiento que posean una rosca M18.
- El adaptador está diseñado para ser utilizado con el modelo BTL7-...TK.... En todos los demás transductores de desplazamiento montados se reduce la zona medible útil.

Para obtener una fijación segura, el adaptador debe atornillarse en los 6 orificios de fijación utilizando los tornillos cilíndricos adjuntos (ISO 4762, M6×16 - A4-80).

Todos los tornillos deben apretarse con 9 Nm.

Enrosque el transductor de desplazamiento con la rosca de fijación en el agujero roscado del adaptador (par máx. 50 Nm).

Resistencia a la presión con adaptador (si se monta en un cilindro hidráulico): ≤ 250 bar

Orificio de ajuste: la superficie de contacto de la carcasa del BTL debe coincidir completamente con la superficie de alojamiento del adaptador. La junta tórica adecuada debe hermetizar perfectamente el orificio, por lo que el avellanado para la junta tórica debe efectuarse teniendo esto en cuenta.

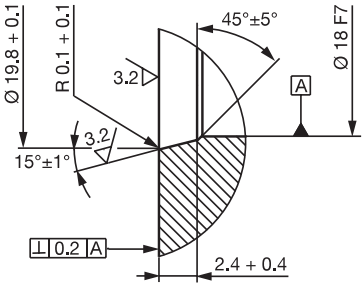

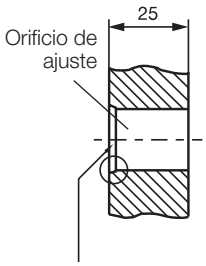

Avellanado para la junta tórica 15.4×2.1

Volumen de suministro

- Adaptador
- Junta tórica
- 6 tornillos de fijación

Indicación
Todas las demás especificaciones e información, consúltelas en el manual de instrucciones estándar del transductor de desplazamiento.

Medidas

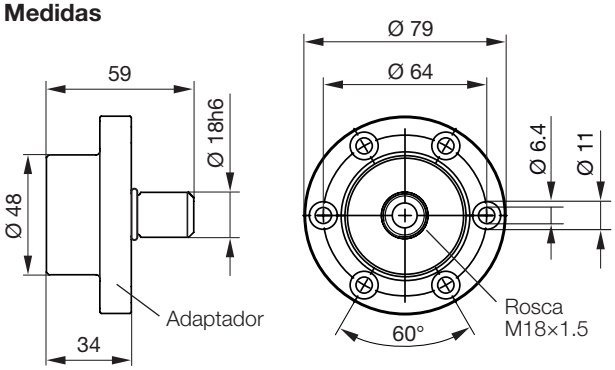

Ejemplo de montaje:

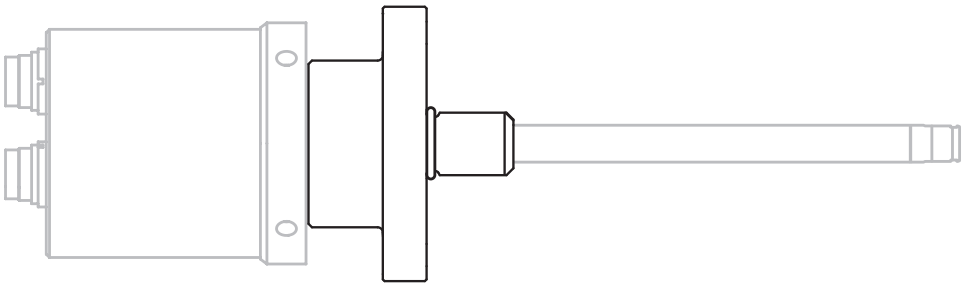

N.º 887959 SP · Edición 1202; reservado el derecho a modificaciones.

BAM AD-TL-012-B/K-4
微脉冲附件

安装

提示
- 借助于适配器，可以将装有一个 M18 螺纹的位移传感器嵌入 Ø18h6 孔中。
- 适配器设计用于带 BTL7-...TK... 的部件。如果用于其他所安装的位移传感器，则可用的测量距离将会缩短。

为了能够达到安全固定，适配器被旋紧在 6 个附带圆柱头螺栓 (ISO 4762, M6×16 - A4-80) 的紧固孔上。

所有螺栓都必须至以 9 Nm 拧紧。

利用紧固螺纹将位移传感器
旋入适配器的旋入孔内（最大扭矩为 50 Nm）。

带适配器的抗压强度（在安装到液压缸时）：≤ 250 bar

配合孔： BTL 外壳的设备表面必须完全位于传感接收平面上。所用的 O 形环必须将孔完全密封，也就是说，O 形环的锪孔必须制造为与孔相匹配。

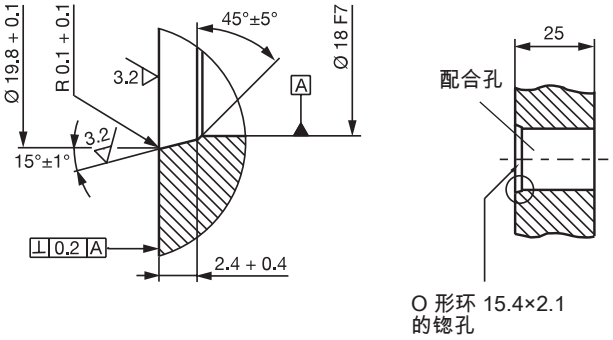

供货范围

- 适配器
- O 形环
- 6 枚固定螺丝

提示
请从位移传感器的标准用户指南中获取所有其他的规格说明和信息。

尺寸

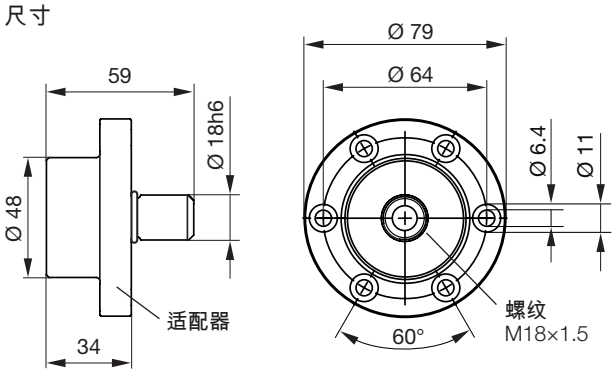

安装举例：

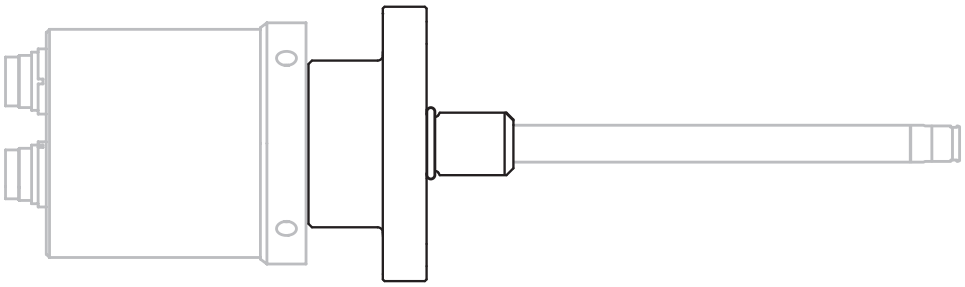

编号 887959 CH · 版本 1202；保留变更。

www.balluff.com

Headquarters

Germany
Balluff GmbH
Schurwaldstrasse 9
73765 Neuhausen a.d.F.
Phone + 49 7158 173-0
Fax +49 7158 5010
balluff@balluff.de

Global Service Center

Germany
Balluff GmbH
Schurwaldstrasse 9
73765 Neuhausen a.d.F.
Phone +49 7158 173-370
Fax +49 7158 173-691
service@balluff.de

US Service Center

USA
Balluff Inc.
8125 Holton Drive
Florence, KY 41042
Phone (859) 727-2200
Toll-free 1-800-543-8390
Fax (859) 727-4823
technicalsupport@balluff.com

CN Service Center

China
Balluff (Shanghai) trading Co., ltd.
Room 1006, Pujian Rd. 145.
Shanghai, 200127, P.R. China
Phone +86 (21) 5089 9970
Fax +86 (21) 5089 9975
service@balluff.com.cn

887959/1202